PŘÍČNÝ ŘEZ C-C', M 1:50

NOVÝ STAV

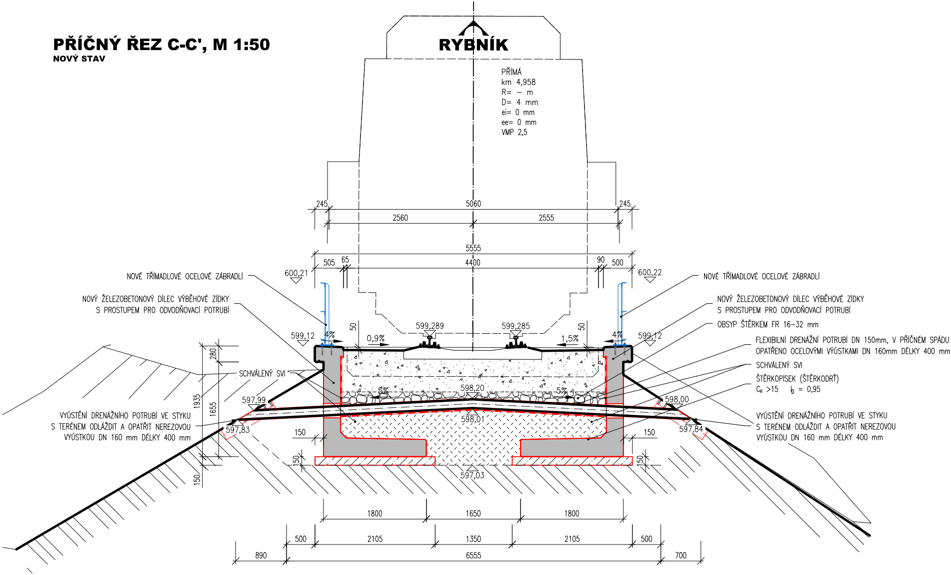
RYBNÍK
PŘÍMÁ
km 4,958
R= – m
D= 4 mm
ei= 0 mm
ee= 0 mm
VMP 2,5
245
5060
245
2560
2555
5555
505
65
4400
90
500
600,21
600,22
NOVÉ TŘÍMADLOVÉ OCELOVÉ ZÁBRADLÍ
NOVÝ ŽELEZOBETONOVÝ DÍLEC VÝBĚHOVÉ ZÍDKY S PROSTUPEM PRO ODVODŇOVACÍ POTRUBÍ
NOVÉ TŘÍMADLOVÉ OCELOVÉ ZÁBRADLÍ
NOVÝ ŽELEZOBETONOVÝ DÍLEC VÝBĚHOVÉ ZÍDKY S PROSTUPEM PRO ODVODŇOVACÍ POTRUBÍ
OBSYP ŠTĚRKEM FR 16–32 mm
FLEXIBILNÍ DRENÁŽNÍ POTRUBÍ DN 150mm, V PŘÍČNÉM SPÁDU OPATŘENO OCELOVÝMI VÝÚSTKAMI DN 160mm DÉLKY 400 mm
SCHVÁLENÝ SVI
ŠTĚRKOPÍSEK (ŠTĚRKODRŤ)
Cu >15 ID = 0,95
50
50
599,289
599,285
599,12
599,12
4%
4%
0,9%
1,5%
280
1935
1655
150
SCHVÁLENÝ SVI
598,20
5%
5%
597,99
598,00
598,01
VÝÚSTĚNÍ DRENÁŽNÍHO POTRUBÍ VE STYKU S TERÉNEM ODLÁŽDIT A OPATŘIT NEREZOVOU VÝÚSTKOU DN 160 mm DÉLKY 400 mm
VÝÚSTĚNÍ DRENÁŽNÍHO POTRUBÍ VE STYKU S TERÉNEM ODLÁŽDIT A OPATŘIT NEREZOVOU VÝÚSTKOU DN 160 mm DÉLKY 400 mm
597,83
597,84
150
150
150
150
597,03
1800
1650
1800
500
2105
1350
2105
500
890
6555
700

PODÉLNÝ ŘEZ F-F', M 1:50

NOVÝ STAV

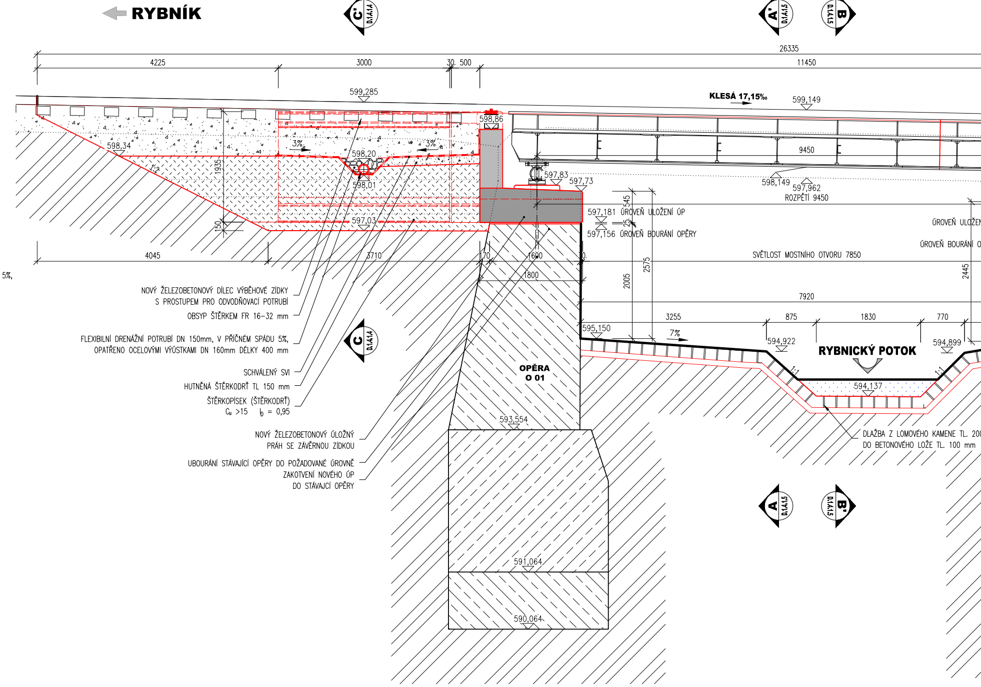

NOVÝ ŽELEZOBETONOVÝ DÍLEC VÝBĚHOVÉ ZÍDKY
S PROSTUPEM PRO ODVODŇOVACÍ POTRUBÍ

OBSYP ŠTĚRKEM FR 16–32 mm

FLEXIBILNÍ DRENÁŽNÍ POTRUBÍ DN 150mm, V PŘÍČNÉM SPÁDU 5%,
OPATŘENO OCELOVÝMI VÝÚSTKAMI DN 160mm DÉLKY 400 mm

SCHVÁLENÝ SVI

HUTNĚNÁ ŠTĚRKODRŤ TL 150 mm

ŠTĚRKOPÍSEK (ŠTĚRKODRŤ)
C_u >15 I_D = 0,95

NOVÝ ŽELEZOBETONOVÝ ÚLOŽNÝ
PRÁH SE ZÁVĚRNOU ZÍDKOU

UBOURÁNÍ STÁVAJÍCÍ OPĚRY DO POŽADOVANÉ ÚROVNĚ
ZAKOTVENÍ NOVÉHO ÚP
DO STÁVAJCÍ OPĚRY

DLAŽBA Z LOMOVÉHO KAMENE TL. 20
DO BETONOVÉHO LOŽE TL. 100 mm

RYBNÍK
C' D.1.4.1.4
A' D.1.4.1.5
B D.1.4.1.5
26335
4225
3000
30. 500
11450
599,285
KLESÁ 17,15‰
599,149
598,86
598,34
3%
3%
598,20
598,01
597,03
1935
150
1:2
597,83
597,73
9450
598,149
597,962
ROZPĚTÍ 9450
545
25
597,181 ÚROVEŇ ULOŽENÍ ÚP
597,156 ÚROVEŇ BOURÁNÍ OPĚRY
ÚROVEŇ ULOŽEN
ÚROVEŇ BOURÁNÍ O
4045
3710
170
1600
10
1800
SVĚTLOST MOSTNÍHO OTVORU 7850
2575
2005
2445
5%,
7920
3255
875
1830
770
595,150
7%
594,922
RYBNICKÝ POTOK
594,899
1:1
1:1
594,137
C D.1.4.1.4
OPĚRA
O 01
593,554
A D.1.4.1.5
B' D.1.4.1.5
591,064
590,064

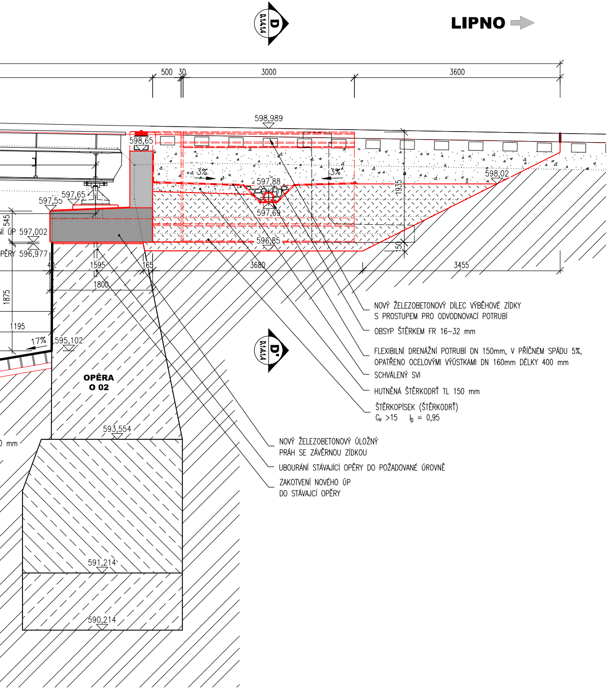
D
D.1.4.1.4
LIPNO
500
30
3000
3600
598,989
598,65
3%
3%
597,88
598,02
1935
597,69
596,85
150
597,65
597,55
545
ÚP 597,002
PĚRY 596,977
40
1595
165
3680
3455
1800
1875
1195
17%
595,102
D'
D.1.4.1.4
OPĚRA
O 02
593,554
591,214
590,214
0 mm
NOVÝ ŽELEZOBETONOVÝ DÍLEC VÝBĚHOVÉ ZÍDKY
S PROSTUPEM PRO ODVODNOVACÍ POTRUBÍ
OBSYP ŠTĚRKEM FR 16–32 mm
FLEXIBILNÍ DRENÁŽNÍ POTRUBÍ DN 150mm, V PŘÍČNÉM SPÁDU 5%,
OPATŘENO OCELOVÝMI VÝÚSTKAMI DN 160mm DÉLKY 400 mm
SCHVÁLENÝ SVI
HUTNĚNÁ ŠTĚRKODRŤ TL 150 mm
ŠTĚRKOPÍSEK (ŠTĚRKODRŤ)
C_u >15 I_D = 0,95
NOVÝ ŽELEZOBETONOVÝ ÚLOŽNÝ
PRÁH SE ZÁVĚRNOU ZÍDKOU
UBOURÁNÍ STÁVAJÍCÍ OPĚRY DO POŽADOVANÉ ÚROVNĚ
ZAKOTVENÍ NOVÉHO ÚP
DO STÁVAJÍCÍ OPĚRY

PŘÍČNÝ ŘEZ D-D', M 1:50

NOVÝ STAV

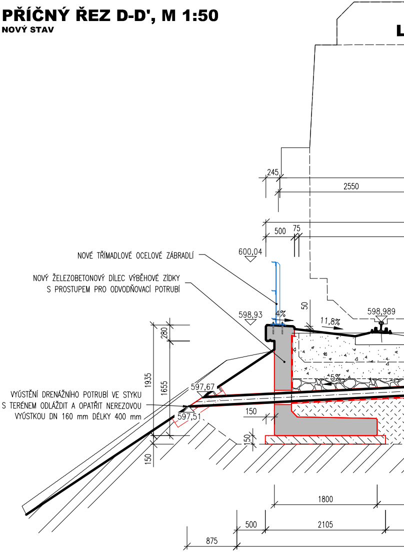
L
245
2550
500
75
600,04
NOVÉ TŘÍMADLOVÉ OCELOVÉ ZÁBRADLÍ
NOVÝ ŽELEZOBETONOVÝ DÍLEC VÝBĚHOVÉ ZÍDKY
S PROSTUPEM PRO ODVODŇOVACÍ POTRUBÍ
50
598,93
4%
11,8%
598,989
280
1935
1655
5%
597,67
VÝÚSTĚNÍ DRENÁŽNÍHO POTRUBÍ VE STYKU
S TERÉNEM ODLÁŽDIT A OPATŘIT NEREZOVOU
VÝÚSTKOU DN 160 mm DÉLKY 400 mm
597,51
150
150
150
1800
500
2105
875

POZNÁMKY:

- VÝŠKOVÝ SYSTÉM Bpv, POLOHOVÝ SYSTÉM JTSK
- ROZMĚRY JSOU VYNÁŠENY Z GEODETICKÉHO ZAMĚŘENÍ
- TLOUŠŤKY A DIMENZE SKRYTÝCH KONSTRUKCÍ BYLY ODHADNUTY PŘÍP. ODVOZENY Z ARCHIVNÍ DOKUMENTACE
- DÉLKOVÉ KÓTY JSOU ZAOKROUHLENY NA 5 mm
- PŘED ZAHÁJENÍM STAVBY ZHOTOVITEL STAVBY ZAJISTÍ VYTÝČENÍ VŠECH SÍTÍ
- BĚHEM STAVBY JE NUTNÉ DODRŽOVAT PODMÍNKY SPRÁVCŮ SÍTÍ UVEDENÉ V JEJICH VYJÁDŘENÍCH

NA VÝKRESU NEMUSÍ BÝT ZAKRESLENY VEŠKERÉ INŽENÝRSKÉ SÍTĚ
- NUTNO VŽDY KOORDINOVAT S DOKLADOVOU ČÁSTÍ DOKUMENTACE

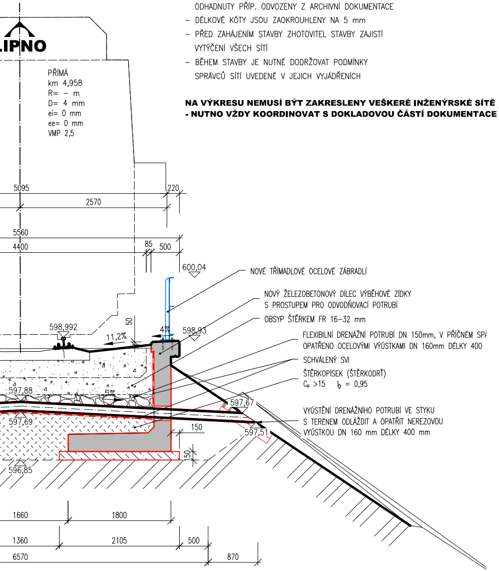
LIPNO
PŘÍMÁ
km 4,958
R= – m
D= 4 mm
ei= 0 mm
ee= 0 mm
VMP 2,5
5095
220
2570
5560
4400
85
500
600,04
NOVÉ TŘÍMADLOVÉ OCELOVÉ ZÁBRADLÍ
NOVÝ ŽELEZOBETONOVÝ DÍLEC VÝBĚHOVÉ ZÍDKY S PROSTUPEM PRO ODVODŇOVACÍ POTRUBÍ
OBSYP ŠTĚRKEM FR 16–32 mm
50
598,992
11,2%
4%
598,93
FLEXIBILNÍ DRENÁŽNÍ POTRUBÍ DN 150mm, V PŘÍČNÉM SP
OPATŘENO OCELOVÝMI VÝÚSTKAMI DN 160mm DÉLKY 400
SCHVÁLENÝ SVI
ŠTĚRKOPÍSEK (ŠTĚRKODRŤ)
C_u >15 I_D = 0,95
597,88
5%
597,67
597,69
150
597,51
VYÚSTĚNÍ DRENÁŽNÍHO POTRUBÍ VE STYKU S TERÉNEM ODLÁŽDIT A OPATŘIT NEREZOVOU VÝÚSTKOU DN 160 mm DÉLKY 400 mm
150
596,85
1660
1800
1360
2105
500
6570
870

TÚ 1791 Rybník - Lipno nad Vltavou
DÚ 02 Rybník - Rožmberk n/Vltavou

03		
02		
01		
ZMĚNA	POPIS	DATUM

ING. IVAN ŠÍR
PROJEKTOVÁNÍ DOPRAVNÍCH STAVEB a.s.
Haškova 1714/3, 500 02 Hradec Králové, tel: +420 603 181 473, sir@sirivan.cz, www.sirivan.cz
IČ: 287 86 793

Objednatel: Správa železniční dopravní cesty, s.o.
Oblastní ředitelství Plzeň

Oprava mostu v km 4,958 na trati Rybník-Lipno

■ kraj: Jihočeský	■ odpovědný projektant stavby: Ing. Ivan Šír
■ MÚ / OU: Dolní Dvořiště	■ odpovědný projektant objektu: Ing. Ivan Šír
■ stupeň utajení: bez utajení	■ vypracoval: Ing. Petr Nevšímal
■ datum: 04 / 2019	■ kontroloval:
■ zakázkové číslo: 19 008	■ změna číslo: 00
■ stupeň PD: RDS	■ měřítko: 1:50

SO 201 - Most v km 4,958

NOVÝ STAV - ŘEZY

D.1.2.1.2.5